TELESKOPSTAPLER

HTL 6508

Vielseitig und leistungsfähig

- Beste Ladekapazitäten
- Selbstsperrendes Hinterachsdifferential (sperrt 45%)

Kraftvoll und robust

- Hoch festes Monoblock-Fahrgestell
- Hydrostatisches Getriebe und elektronisches Inchpedal für kontrollierte Vorwärtsbewegungen

Komfortabel und ergonomisch

- Umkippschutz und Schutz vor gefährlichen Bewegungen
- Hochsicherheitskabine
- 4-in-1-Joystick zur intelligenten Steuerung

HTL 6508

TELESKOPSTAPLER

HUBLEISTUNG

Maximale Hubkraft	6500 kg
Max. Hublast bei maximaler Hubhöhe	4200 kg
Max. Hublast bei max. Reichweite	2000 kg
Max. Ladehöhe	7.7 m
Reichweite bei maximaler Hubhöhe	0.6 m
Max. Reichweite	4.2 m

ABMESSUNGEN

A Gesamtlänge	5.05 m
B Gesamtbreite	2.39 m
C Gesamthöhe	2.5 m
D Radstand	2.8 m
E Bodenfreiheit	40 cm
F Spurweite	1.92 m
G Kabinenbreite	0.94 m
Reichweite bei maximaler Hubhöhe	0.6 m
Unterer Anstellwinkel der Gabeln	144 °
Äusserer Wendekreis	4.4 m
Leergewicht – mit Gabeln	11260 kg
Reifen	18x22.5"

MOTOR

	TIER IV i
Motortyp	FPT Interim TIER IV
Hubraum	4500 cm3
Motorleistung	96kW @ 2200rpm
Drehmoment	590Nm @ 1500rpm
Getriebeausführung	Hydrostatisch
Fassungsvermögen des Treibstofftanks	125 l
Fassungsvermögen des Hydraulikbehälters	11.5 l

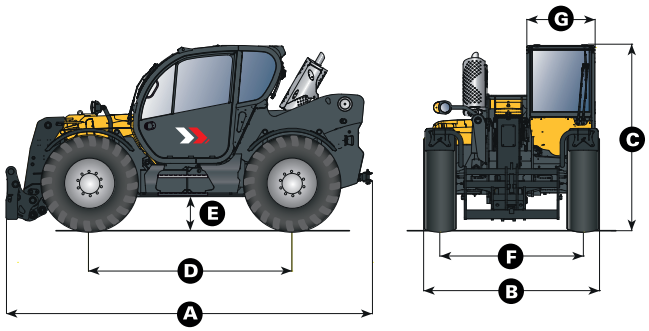

STANDARDAUSSTATTUNG

- Farbiges LCD-Display
- Hydrostatisches Getriebe
- 4 lenkbare Antriebsräder
- Gleichzeitige und proportionale Steuerung der Bewegungen von Ausleger, Teleskoparm, Schaufel und Zubehör
- Sicherheitsventile auf den Hydraulikzylinder
- Zusätzliches Hydrauliksystem
- Umkippschutz und Schutz vor gefährlichen Bewegungen
- Schallisolierte geschlossene Kabine mit Überroll- und Scheibenschutz, Heizung

OPTIONEN UND ZUBEHÖR

- Winden
- Ausleger
- Gabeln
- Schaufeln
- Klimaanlage
- LED-Licht am Ausleger
- Metallener Frontscheibenschutz
- Neigungsregler
- Lüfter
- Automatische Geradeausstellung der Räder

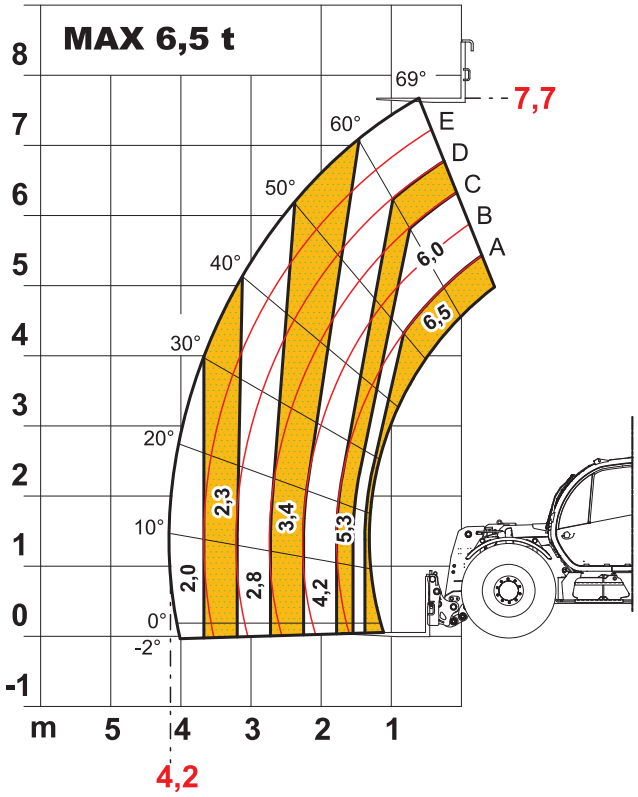

4000478490 – Kein rechtsverbindliches Dokument – Wir behalten uns das Recht vor, die technischen Daten in diesem Dokument ohne Ankündigung zu ändern – 05/2016

Haulotte Group - Haulotte Hubarbeitsbühnen GmbH · Ehrenkirchener Strasse 2 · D-79427 Eschbach · Tel.: +49 7634 50 67-0 · Fax: +49 7634 50 67-119
eMail: info-gmbh@haulotte.com · www.haulotte.de